# RÚROVÝ PRIEPUST NA POĽNEJ CESTE, Č. ST. 132
# V KM 0.022, DN 800

MIERKA 1:50

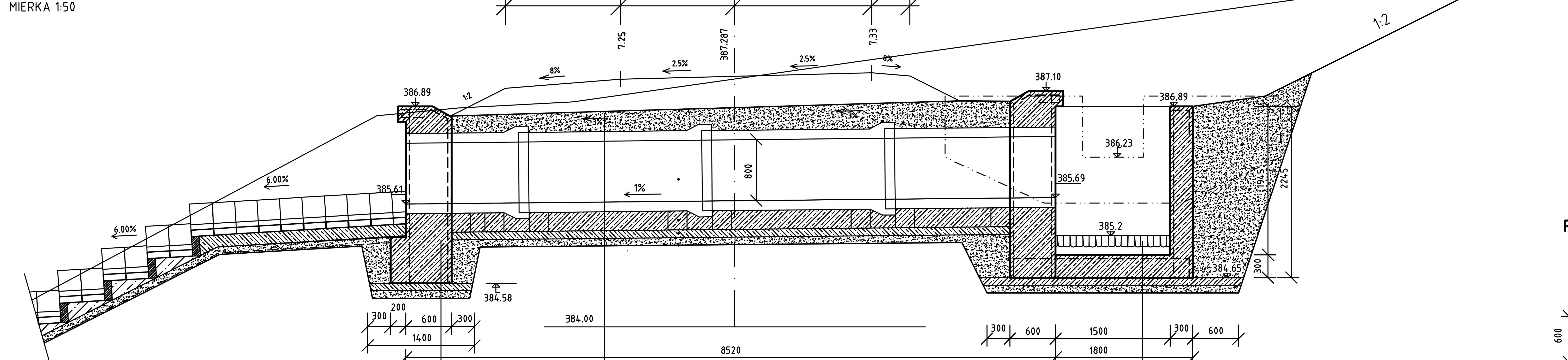

BETÓN C 30/37 - XC2, XF3, XA1 (SK) Cl.1,0 - Dmax 22 - S3 +
+ SIEŤOVINA KARI PRI LÍCNOM POVRCHU, 150/150-8/8, krytie 50 mm
PODKLADNÝ BETÓN C 12/15 - X0(SK) Cl.1,0 - Dmax 22 - S3 hr.100mm
STABILIZÁCIA - ŠTRKODRVINA fr. 0-63 hr.100mm

- TRIEDENÝ ZHUTNENÝ ZÁSYP-DO VÝŠKY 300mm NAD VRCHOL RÚRY min.95% PS
- ŽELEZOBETÓNOVÁ RÚRA DN 800
- LÔŽKO - BETÓNOVÉ SEDLO C 25/30 - XC2, XF3, XA1 (SK) - Cl 1,0 - Dmax 22 - S3
- PODKLADNÝ BETÓN C 12/15 - X0(SK) Cl.1,0 - Dmax 22 - S3 hr.100mm
- STABILIZÁCIA - ŠTRKODRVINA fr. 0-63 hr.100mm

- DLAŽBA Z KAMEŇA HR. 150 mm
- PODKLADNÝ BETÓN C 25/30 HR. 100 mm
- BETÓN C 30/37 - XC2, XF3, XA1 (SK) Cl.1,0 - Dmax 22 - S3 +
+ SIEŤOVINA KARI PRI LÍCNOM POVRCHU, 150/150-8/8, krytie 50 mm
- PODKLADNÝ BETÓN C 12/15 - X0(SK) Cl.1,0 - Dmax 22 - S3 hr.100mm
- STABILIZÁCIA - ŠTRKODRVINA fr. 0-63 hr.100mm

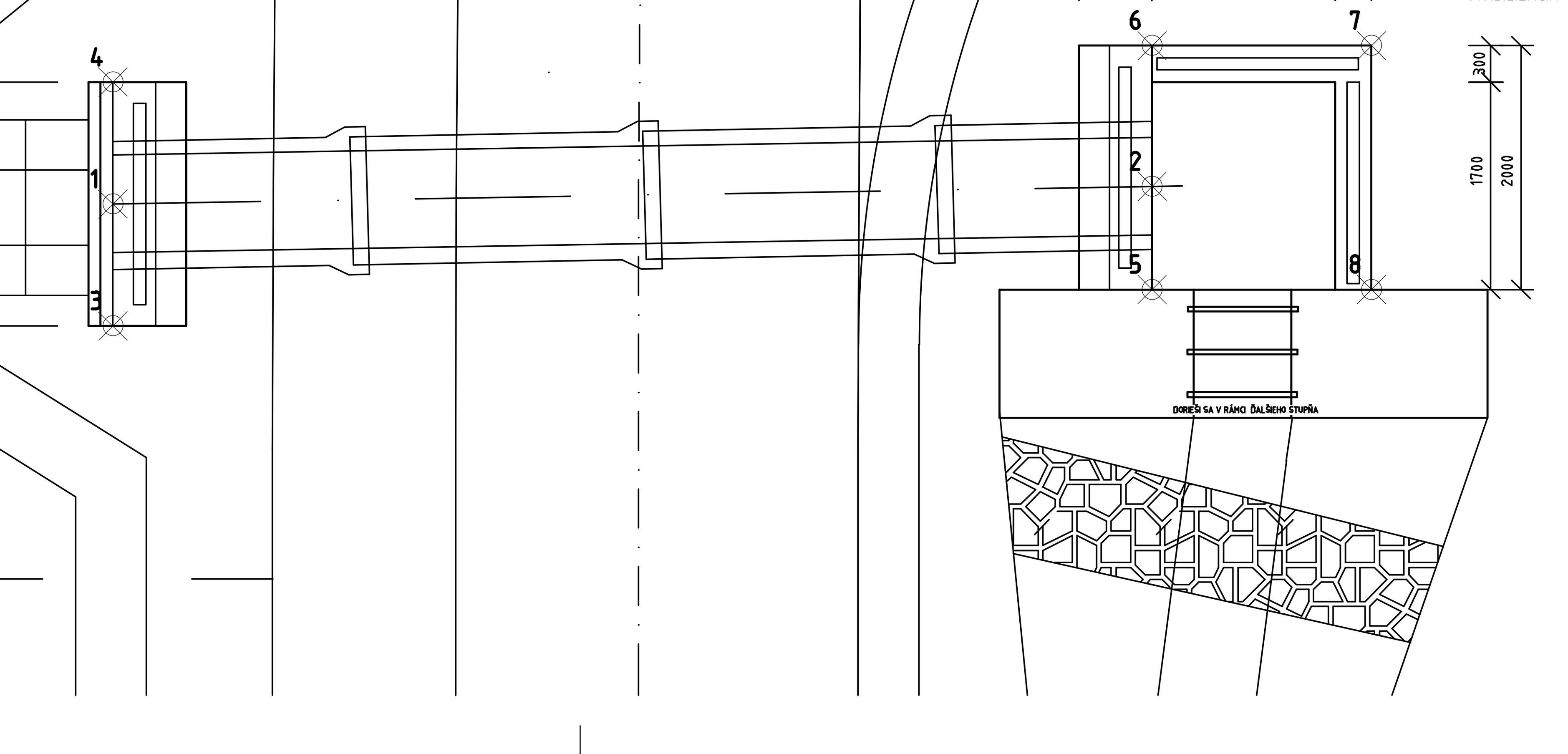

## VYTYČOVACIE SÚRADNICE

| ČB | Y | X |
|---|---|---|
| 1 | 444816.5175 | 1178648.1863 |
| 2 | 444809.1072 | 1178643.9825 |
| 3 | 444816.0389 | 1178649.0644 |
| 4 | 444816.9961 | 1178647.3083 |
| 5 | 444808.7024 | 1178644.7251 |
| 6 | 444809.6596 | 1178642.9690 |
| 7 | 444808.0791 | 1178642.1076 |
| 8 | 444807.1219 | 1178643.8637 |

REZ ČELNÝM MÚRIKOM

PRI VÝTOKU

PRI VTOKU

POHĽAD NA VTOKOVÚ ČASŤ

DLAŽBA Z KAMEŇA HR. 150 mm
PODKLADNÝ BETÓN C 25/30 HR. 100 mm

ODVODŇOVACÍ ŽĽAB

PREKOPOVÁ TVÁRNICA TBM 1-60
PODKLADNÝ BETÓN C 8/10 hr. 100mm
ŠTRKOPIESKOVÉ LÔŽKO hr. 100 mm
FILTRAČNÁ GEOTEXTÍLIA

BETÓNOVÁ PRÍLOŽNÁ DOSKA TBM 8-30

MONOLITICKÝ BETÓN.BLOK 10/26/160

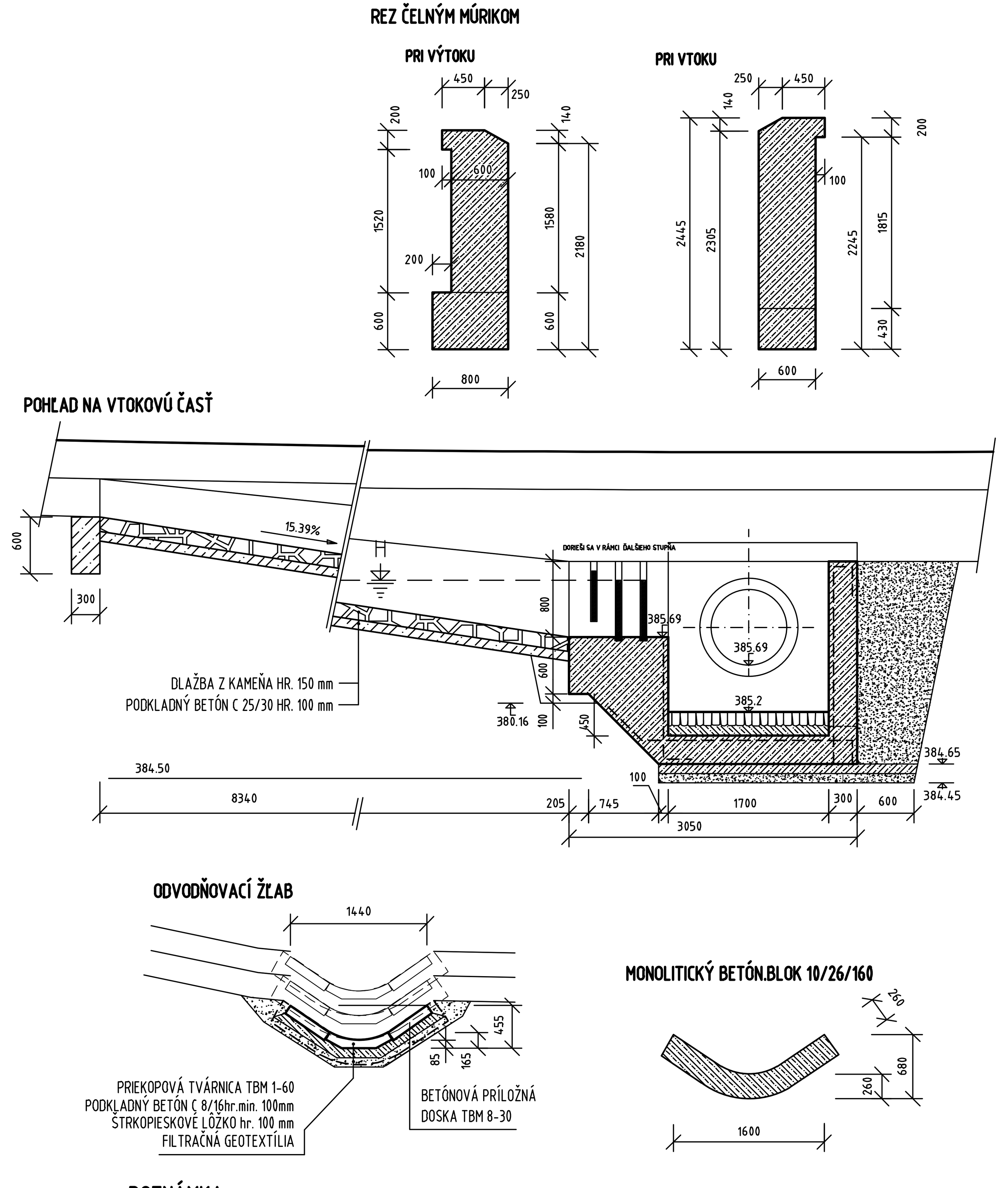

POZNÁMKA

VŠETKY PLOCHY, KTORÉ BUDÚ TRVALE V STYKU SO ZEMINOU, SA NATRÚ 1XPN + 2XAN.

# VZOROVÝ PRIEČNY REZ

## KANALIZAČNÉ POTRUBIE DN800 - ŽB

MIERKA 1:25

PODĽA - STN EN 1610 (75 6910)

| DN | HR.STENY | OD | BET.PODVAL | LÔŽKO | | Š.RYHY |
|---|---|---|---|---|---|---|
| (mm) | t (mm) | (mm) | a x b x c (mm) | d(mm) | h(mm) | B(mm) |
| 800 | 115 | 1030 | 800 x 250 x 200 | 460 | 1730 | 2000 |

BET.PODVAL POD RÚRU

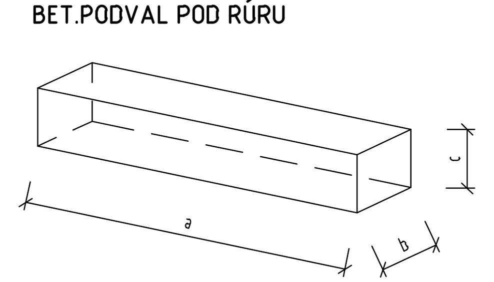

## ULOŽENIE POTRUBIA V RYHE

V KOMUNIKÁCII
S PODZEMNOU VODOU

VOĽNÝ TERÉN
BEZ PODZEMNEJ VODY

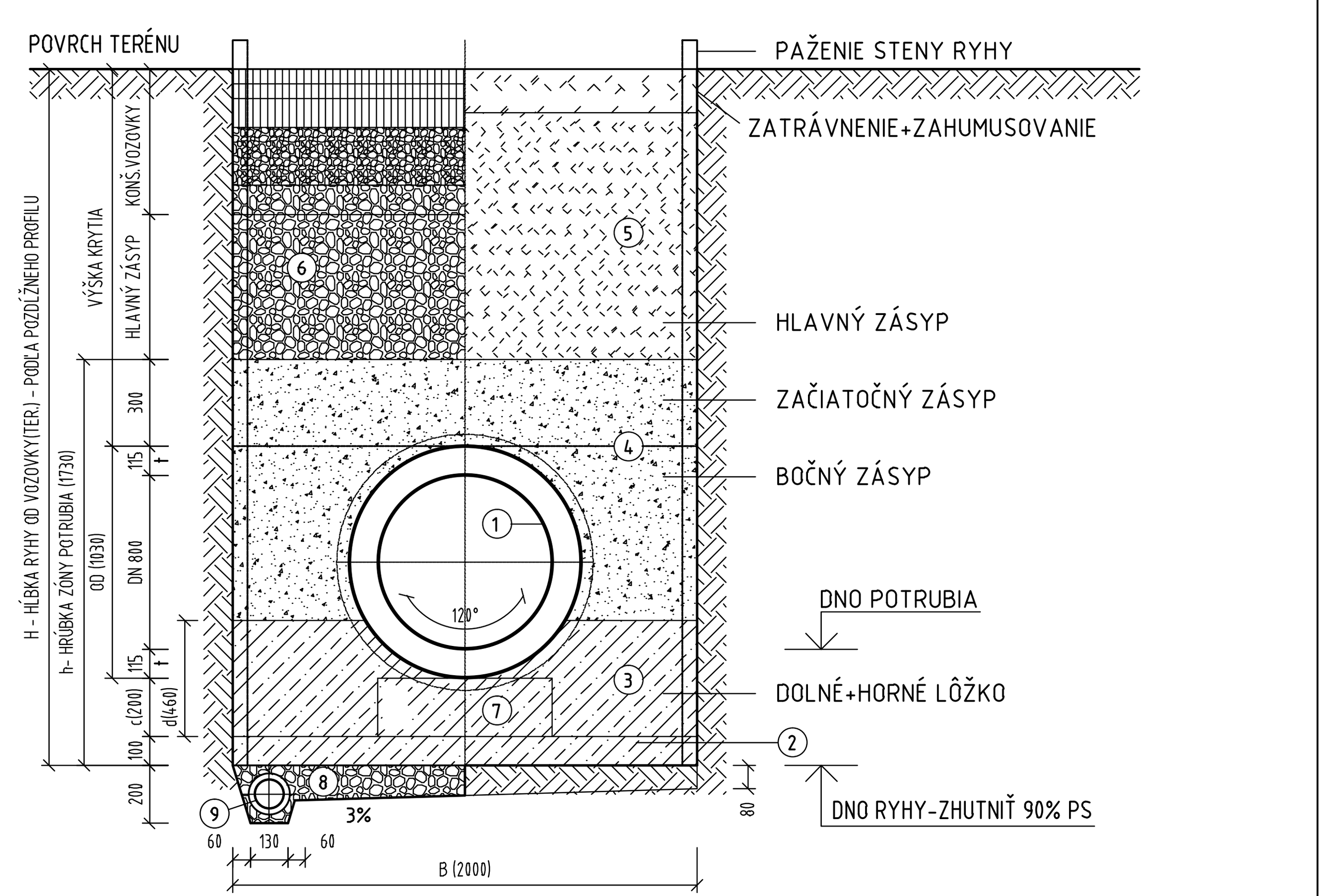

POVRCH TERÉNU
PAŽENIE STENY RYHY
ZATRÁVNENIE+ZAHUMUSOVANIE
HLAVNÝ ZÁSYP
ZAČIATOČNÝ ZÁSYP
BOČNÝ ZÁSYP
DNO POTRUBIA
DOLNÉ+HORNÉ LÔŽKO
DNO RYHY-ZHUTNIŤ 90% PS

LEGENDA:

| | | |
|---|---|---|
| 1 | RÚRA (KANALIZAČNÁ) | ID/DN 600 ŽELEZOBETÓN (S INTEGROVANÝM TESNENÍM A DVOJVRSTVOVOU VÝSTUŽOU) |
| 2 | PODKLADOVÝ BETÓN | BETÓN C 12/15 - X0 (SK) - Cl 1,0 - Dmax 22 - S3 hr.100mm |
| 3 | LÔŽKO (BETÓNOVÉ SEDLO) | BETÓN C 25/30 - XC2, XF3, XA1 (SK) - Cl 1,0 - Dmax 22 - S3 |
| 4 | OBSYP POTRUBIA | TRIEDENÝ ZHUTNENÝ ZÁSYP-max.ZRNO 30mm VRSTVY max.150mm DO VÝŠKY 300mm NAD VRCHOL RÚRY min.80% PS |
| 5 | ZÁSYP (VOĽNÝ TERÉN) | ZHUTNENÝ ZÁSYP RYHY PREHODENOU ZEMINOU - ZHUTNIŤ min.80%PS |
| 6 | ZÁSYP (POD KOMUNIKÁCIOU) | MATERIÁL VHODNÝ DO PODKLAD. VRSTIEV KOMUNIKÁCIE-(ŠTRKOPIESOK/ŠTRKODRVA - ZHUTNIŤ min.80%PS) |
| 7 | BETÓNOVÝ PODVAL | BETÓN C 12/15 - X0 (SK) Cl 1,0 - Dmax 22 - S3 hr.100mm -STAVENISKOVÝ PREFABRIKÁT - a x b x c mm |
| 8 | DRENÁŽ - OBSYP | ULOŽENIE POD HLADINOU PODZEMNEJ VODY-ŠTRK RESP.PIEŠČITÝ ŠTRK max.ZRNO 63mm |
| 9 | DRENÁŽ - RÚRKA | DN100 PP (V PRÍPADE SKALNATÉHO DNA RYHY MOŽNO DRENÁŽNE RÚRKY NAHRADIŤ KAMENNOU ROVNANINOU) |

ZÁBRADLIE

REZ A-A
M 1:50

POHĽAD NA ZÁBRADLIE dĺ. 1,65m

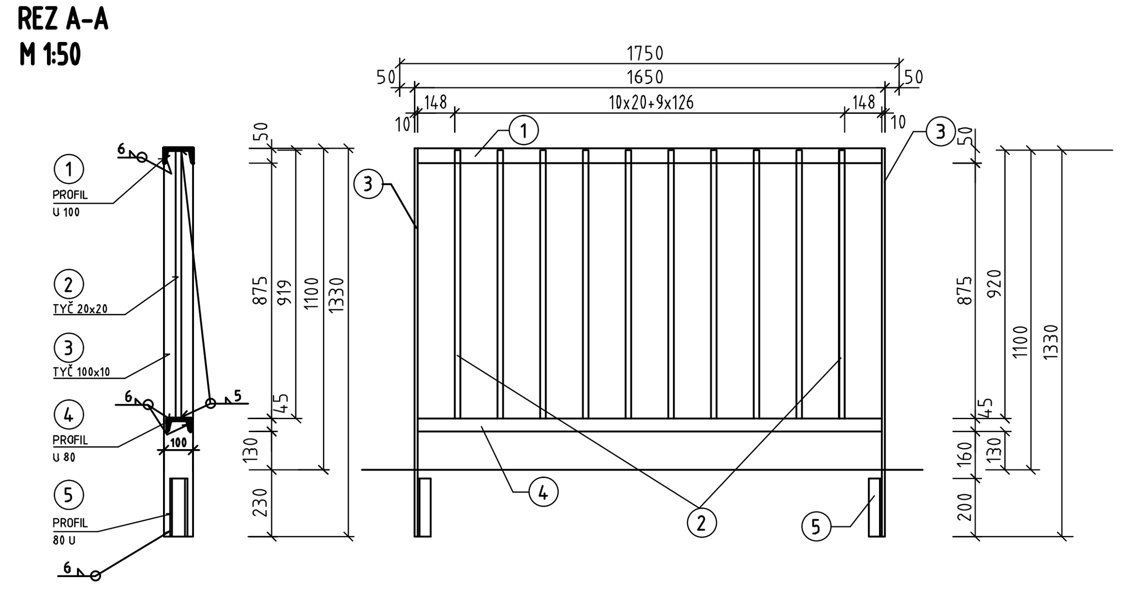

VÝKAZ MATERIÁLU PRE JEDEN DIEL dĺ.1,65m

| ČÍSLO POL. | NÁZOV POLOŽKY | PRIEREZ | POČET ks | DĹŽKA | | HMOTNOSŤ /kg/ | |
|---|---|---|---|---|---|---|---|
| | | | | 1ks /mm/ | CELKOM/m/ | 1bm,/1ks/ | CELKOM |
| 1 | PROFIL "U" | 100 | 1 | 1650 | 1,65 | 10,60 | 17,49 |
| 2 | PROFIL | 20x20 | 10 | 920 | 9,20 | 3,14 | 28,89 |
| 3 | PROFIL | 100x10 | 2 | 1330 | 2,66 | 7,85 | 20,88 |
| 4 | PROFIL "U" | 80 | 1 | 1650 | 1,65 | 8,64 | 14,26 |
| 5 | PROFIL "U" | 80 | 2 | 200 | 0,40 | 8,64 | 3,46 |
| HMOTNOSŤ JEDNÉHO DIELU CELKOM | | | | | | | 84,98 |

POČET DIELOV - 4 ks

POZNÁMKY:

-Antikorózna úprava v celkovej hr. podľa STN EN ISO 12944-5-OCHRANNÉ NÁTEROVÉ SYSTÉMY

ANTIKORÓZNA ÚPRAVA - PODĽA AGRESIVITY PROSTREDIA

POUŽIJE SA 3-VRSTVOVÝ NÁTER: - 1xŽIAROVÉ ZINKOVANIE
- 1xMEDZINÁTER EPOXIDOVÝ
- 1xVRCHNÝ NÁTER NA BÁZE POLYURETÁNU

-STĹPIKY ZÁBRADLIA BUDÚ ZABETÓNOVANÉ

OBJEDNÁVATEĽ

NÁRODNÁ DIAĽNIČNÁ SPOLOČNOSŤ

# DOKUMENTÁCIA NA REALIZÁCIU STAVBY
# 132-00

| | | | |
|---|---|---|---|
| ZÁKAZKA: DIAĽNIČNÝ PRIVÁDZAČ LIETAVSKÁ LÚČKA - ŽILINA, I. ETAPA km 0,0 - 3,8 | | | GEOCONSULT |
| ČASŤ STAVBY: 132-00 PRELOŽKA LESNEJ CESTY v km 2,800 - 3,500 | | | MILETIČOVA 21, P.O. BOX 34, 820 05 BRATISLAVA 25, TEL. : 02/5057 4703, FAX. : 02/5057 4798 |
| PRÍLOHA: VÝKRES PRIEPUSTU V KM 0,022 | | | STUPEŇ: DRS / ČÍSLO ZÁKAZKY: 1347/1230 |
| OBJEDNÁVATEĽ: NÁRODNÁ DIAĽNIČNÁ SPOLOČNOSŤ, a.s. | | | OKRES: ŽILINA |
| HLAVNÝ INŽ. PROJ.: Ing. Ondrej KUPČO | TECH. KONTROLA: Ing. Jaroslav KRČ | SÚRADNICOVÝ SYSTÉM: JTSK | KATASTRÁLNE ÚZEMIE: LIETAVSKÁ LÚČKA |
| ZODP. PROJ.: Ing. Dušan HESTERA | VYPRACOVAL: Ing. Dušan HESTERA | VÝŠKOVÝ SYSTÉM: Bpv | ČÍSLO PRÍLOHY: 7.1 / SÚPRAVA |
| DÁTUM: 05.2015 | FORMÁT: 7 xA4 | MIERKA: 1:50 | |